# 緑　水　会組　織　表

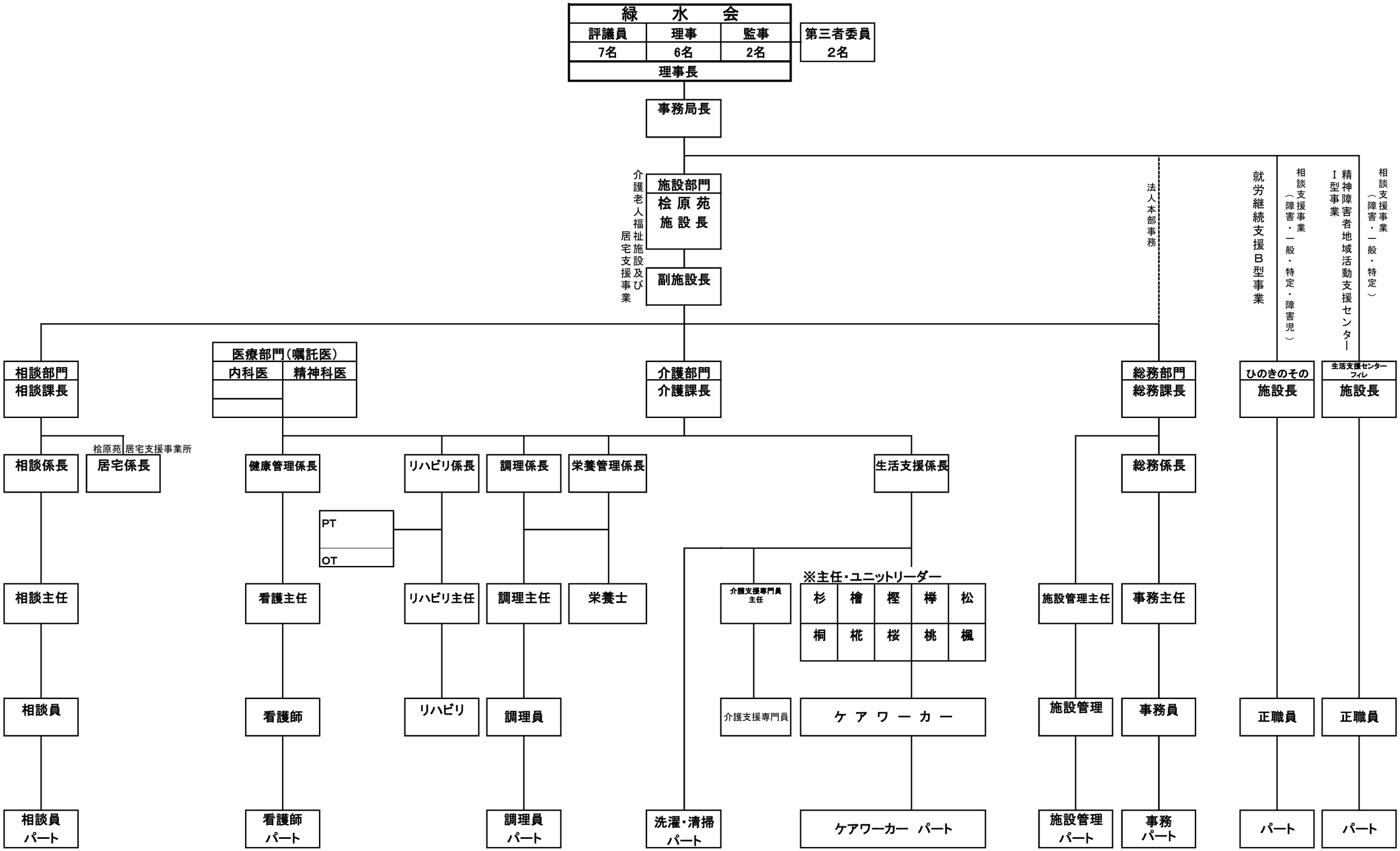
緑　水　会
評議員
7名
理事
6名
監事
2名
第三者委員
2名
理事長
事務局長
介護老人福祉施設及び居宅支援事業
施設部門
桧原苑
施設長
副施設長
法人本部事務
就労継続支援Ｂ型事業
相談支援事業（障害・一般・特定・障害児）
精神障害者地域活動支援センターⅠ型事業
相談支援事業（障害・一般・特定）
相談部門
相談課長
医療部門（嘱託医）
内科医
精神科医
介護部門
介護課長
総務部門
総務課長
ひのきのその
施設長
生活支援センターフィレ
施設長
桧原苑
居宅支援事業所
相談係長
居宅係長
健康管理係長
リハビリ係長
調理係長
栄養管理係長
生活支援係長
総務係長
PT
OT
相談主任
看護主任
リハビリ主任
調理主任
栄養士
介護支援専門員主任
※主任・ユニットリーダー
杉
檜
樫
樺
松
桐
椛
桜
桃
楓
施設管理主任
事務主任
相談員
看護師
リハビリ
調理員
介護支援専門員
ケ ア ワ ー カ ー
施設管理
事務員
正職員
正職員
相談員パート
看護師パート
調理員パート
洗濯・清掃パート
ケアワーカー　パート
施設管理パート
事務パート
パート
パート